マスターズ甲子園2020　第24回三重県大会　トーナメント表

開催日：3月7日（土）・8日（日）・14日（日）・15日（日）・21日（土）
予備日：3月22日（日）・28日（土）・29日（日）・5月2日（土）・3日（日）
会　場：津球場・豊里球場・松阪球場
参加校：松阪商・津工・三重・名張桔梗丘・津東・海星・伊勢・松阪・鈴鹿
津西・桑名北・伊勢工・上野・津・宇治山田・明野・稲生・神戸・四日市南
川越・宇治山田商・相可・四日市工・木本・四日市西・久居・南伊勢

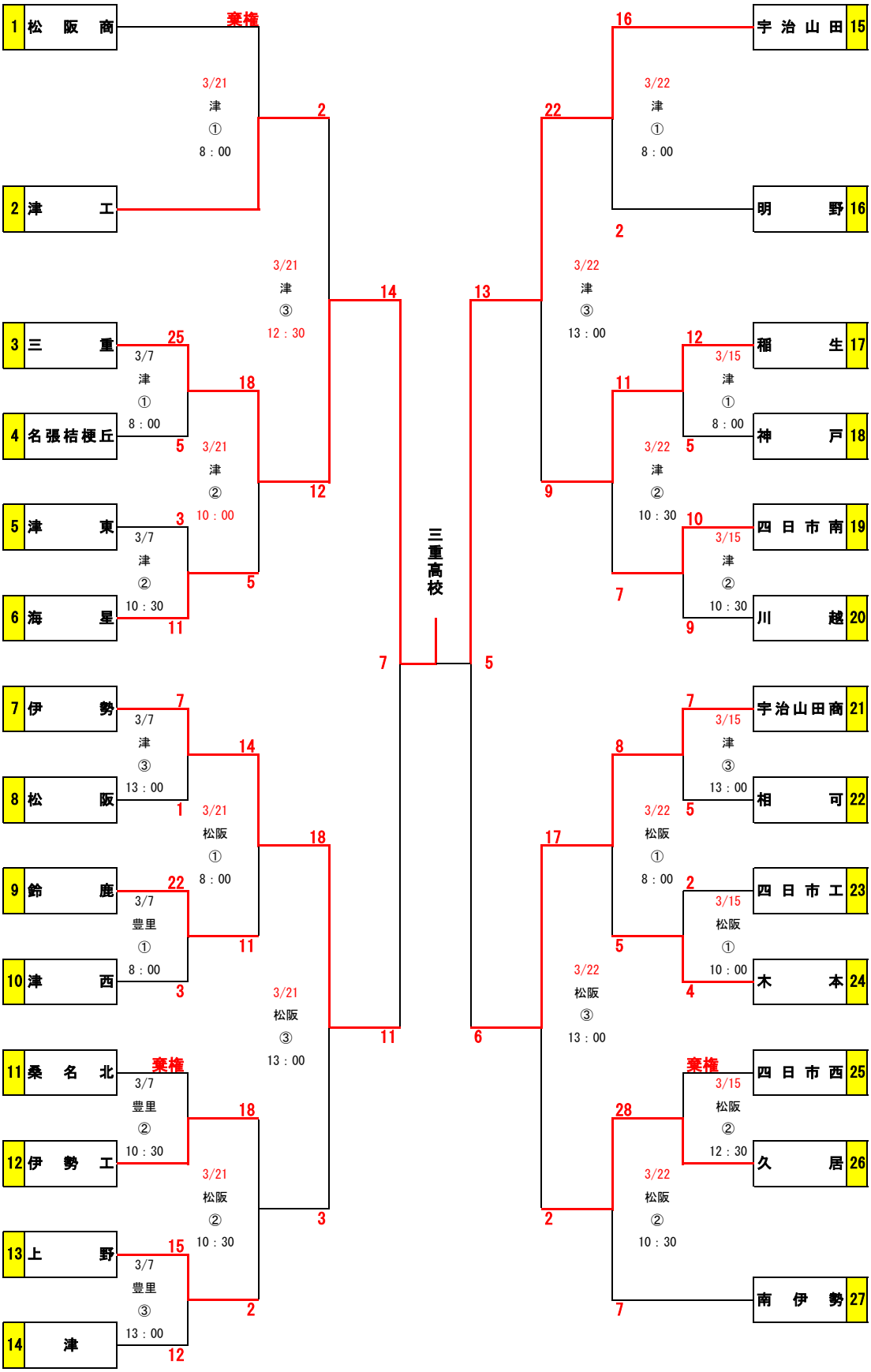

大会規定：2020年公認野球規則・アマチュア野球内規・高校野球特別規定・並びにマスターズ甲子園2020試合規則
主催：三重県高校野球ＯＢ連盟　主管：第24回三重県大会実行委員会　後援：全国高校野球ＯＢ連合・朝日新聞社